AQUATEL SPRL BVBA
13, RUE PONT LÉOPOLD - B-4800 VERVIERS
TEL. 087.34 08 30 - FAX 087.34 08 13
www.aquatel.be

DARF/DARC
DARFI/DARCI

DARF 30°C - DARC 90°C

COMPTEURS D'EAU FROIDE ET CHAUDE À JET UNIQUE, À CADRAN SEC.

Compteur d'eau à turbine à jet unique
Modèle DARF pour eau froide jusqu'à 30°C
Modèle DARC pour eau chaude jusqu'à 90°C
Lecture directe des m^3 sur rouleaux chiffrés
Pour eau trouble et fortement chargée en calcaire
Idéal pour installation dans les endroits
avec de fortes variations de pression
Peut être installé dans toutes les positions

Valeurs d'impulsions possibles (L/imp)

0,25	0,5	1	2,5	5	10
25	50	100	250	500	1000

Caractéristiques

Reed normalement ouvert	
Tension max	28V-DC
Puissance de coupure max	4W
Intensité de coupure max	100 mA

CARACTERISTIQUES DIMENSIONELLES ET D'UTILISATION

Diamètre nominal du compteur		25	30	40
Qmax débit maximum	m³/h	7	10	20
Qn débit nominal	m³/h	3,5	5	10
Qt débit de transition	l/h	280	400	800
Qmin débit minimum	l/h	70	100	200
Débit de démarrage	l/h	20	20	25
Portée du totalisateur de/à	m³/h	0,0001/ 100.000	0,0001/ 100.000	0,0001/ 100.000
Pression de service	bar	16	16	16
Pression de test	bar	25	25	25
Longueur «A» sans Raccord	mm	160	160	200
Longueur «B» avec Raccords	mm	260	280	340
Diamètre maximum «C»	mm	100	100	110
Hauteur «D» avec Couvercle ouvert	mm	185	185	195
Hauteur «E» avec Couvercle fermé	mm	128	128	142
Hauteur axe «F»	mm	34	34	42
Poids avec les raccords	Kg	1,850	2,150	3,540
Poids sans les raccords	Kg	1,380	1,440	2,500

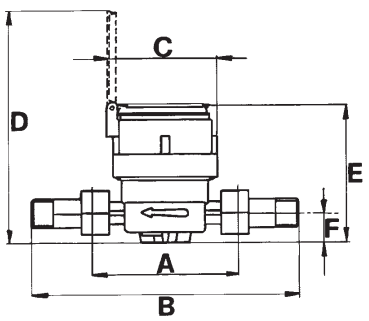

COURBE D'ETALONNAGE TYPE

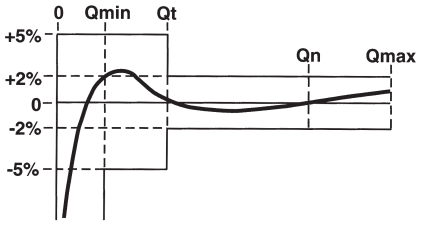
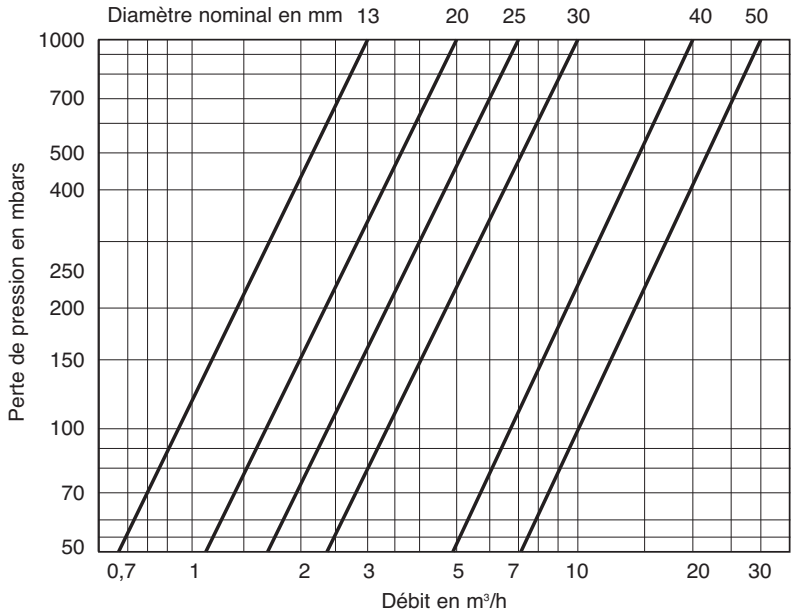
DIAGRAMME DE PERTE DE CHARGE